SINCE 1978

SIM GDYNIA

SPÓŁKA Z OGRANICZONĄ ODPOWIEDZIALNOŚCIĄ
SPÓŁKA KOMANDYTOWA
80-209 CHWASZCZYNO, POLAND
ul. Rewerenda 7
NIP: PL 5892008863
BDO: 000142306
tel. +48 58 554 09 20
fax +48 58 554 09 21
e-mail: sim@simgdynia.eu
www.simgdynia.eu

ISO 9001:2015 ; ISO 14001:2015

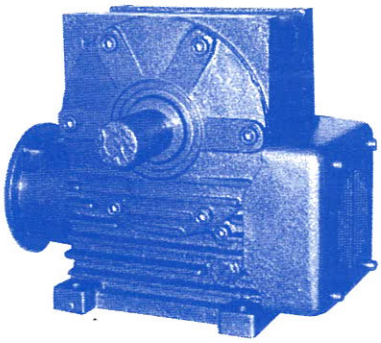

Motoreduktor **MRS 100** jest urządzeniem służącym do uzyskania pomniejszonych (o krotność przełożenia) obrotów na wyjściu. Składa się on z reduktora ślimakowego **RS 100**, łącznika ze sprzęgłem i silnika. Przeznaczony jest do pracy ciągłej. Produkowany jest w kilku wersjach różniących się: wielkością przełożenia, wersją wałka wyjściowego (pełny jedno lub dwustronny, z otworem przelotowym), konfiguracją wejście - wyjście (prawo - lewo) oraz typem silnika. Reduktor jest zalany olejem przekładniowym. Pierwsza wymiana oleju po 30 godzinach pracy, a następne co około 1000 godzin. Masa reduktora z łącznikiem wynosi ~ 55 kg.

WAŁEK PEŁNY JEDNOSTRONNY

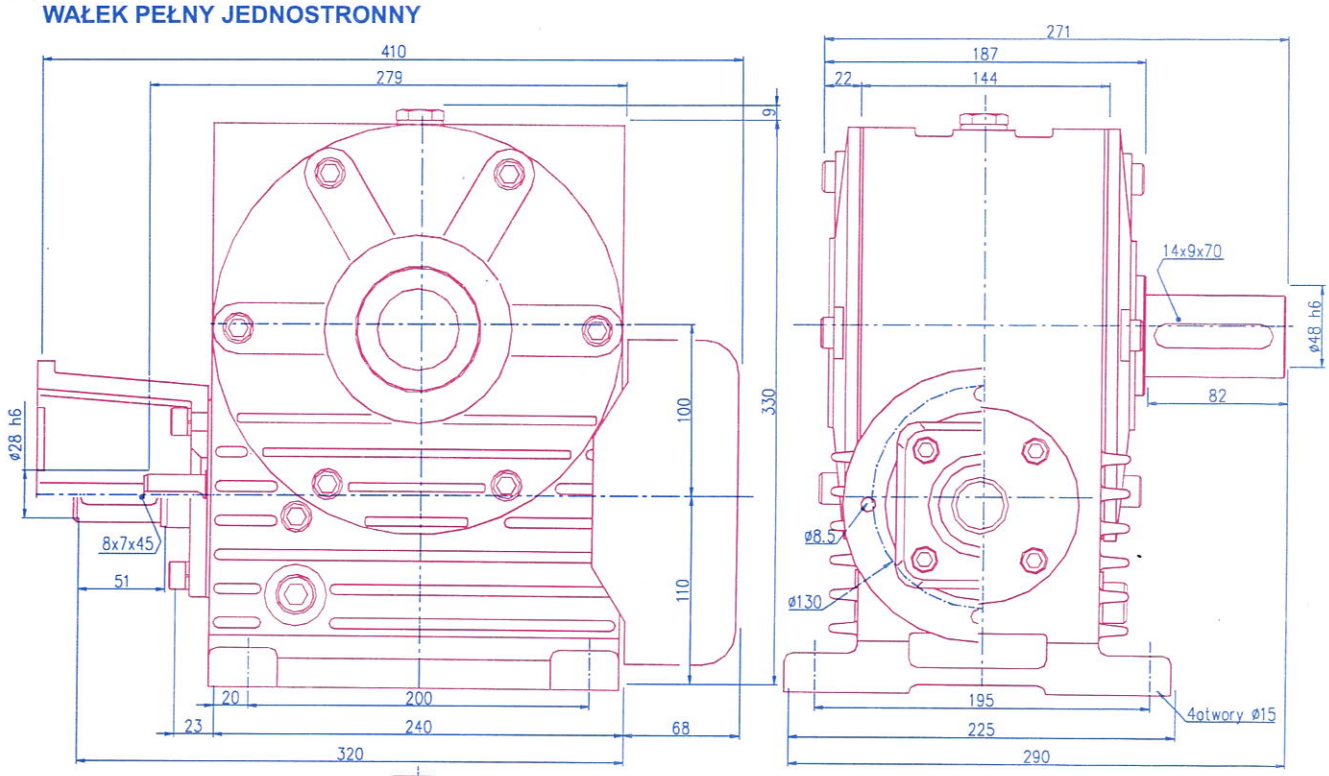

WAŁEK Z OTWOREM PRZELOTOWYM

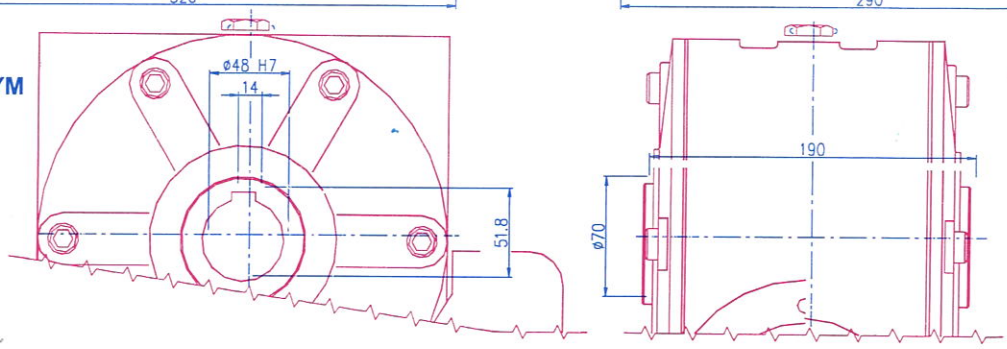

MRS 100

n1 =~1400 obr/min

Oznaczenie kodowe silnika	Typ silnika	Obroty wejściowe n1 [obr/min]	Moc wejściowa N1 [kW]	Moment wejściowy M1 [Nm]	i=15 z1/z2=2/30 m=5 η=84 samohamowalność: -			i=25 z1/z2=2/50 m=3 η=79 samohamowalność: -			i=40 z1/z2=1/40 m=4 η=75 samohamowalność: -			i=50 z1/z2=1/50 m=3 η=68 samohamowalność: +/-			i=60 z1/z2=1/60 m=2,5 η=64 samohamowalność: +/-			i=80 z1/z2=1/80 m=2 η=63 samohamowalność: +		
					Moc wyjściowa N2 [kW]	Moment wyjściowy M2 [Nm]	Obroty wyjściowe n2 [obr/min]	Moc wyjściowa N2 [kW]	Moment wyjściowy M2 [Nm]	Obroty wyjściowe n2 [obr/min]	Moc wyjściowa N2 [kW]	Moment wyjściowy M2 [Nm]	Obroty wyjściowe n2 [obr/min]	Moc wyjściowa N2 [kW]	Moment wyjściowy M2 [Nm]	Obroty wyjściowe n2 [obr/min]	Moc wyjściowa N2 [kW]	Moment wyjściowy M2 [Nm]	Obroty wyjściowe n2 [obr/min]	Moc wyjściowa N2 [kW]	Moment wyjściowy M2 [Nm]	Obroty wyjściowe n2 [obr/min]
1	Sg 80-4B1		0,75	5,1	0,63	68		0,59	107		0,56	163		0,51	186		0,48	211		0,47	274	
2	STg 80x-4C1	1400	1,1	7,5	0,92	100	93	0,87	157		0,83	240		0,75	272		0,71	310		0,69	402	
3	STg 90-4L1		1,5	10,2	1,26	137		1,18	215	56	1,13	327	35	1,02	372	28	0,97	423	23	0,94	548	17
4	Sg 100L-4A	1420	2,2	14,7	1,85	198	94	1,74	310		1,66	474		1,50	538		1,42	612		1,38	793	
5	Sg 100L-4B	1415	3,0	20,2	2,52	271		2,37	425		2,26	649		2,05	736							
6	Sg 112m.-4	1445	4,0	26,4	3,37	355	96	3,16	555	57	3,01	847	36									
7	Sg 132S-4	1450	5,5	36,2	4,63	486		4,35	761	58	4,14	1161										

zastrzegamy możliwość zmian wynikających z rozwoju konstrukcji